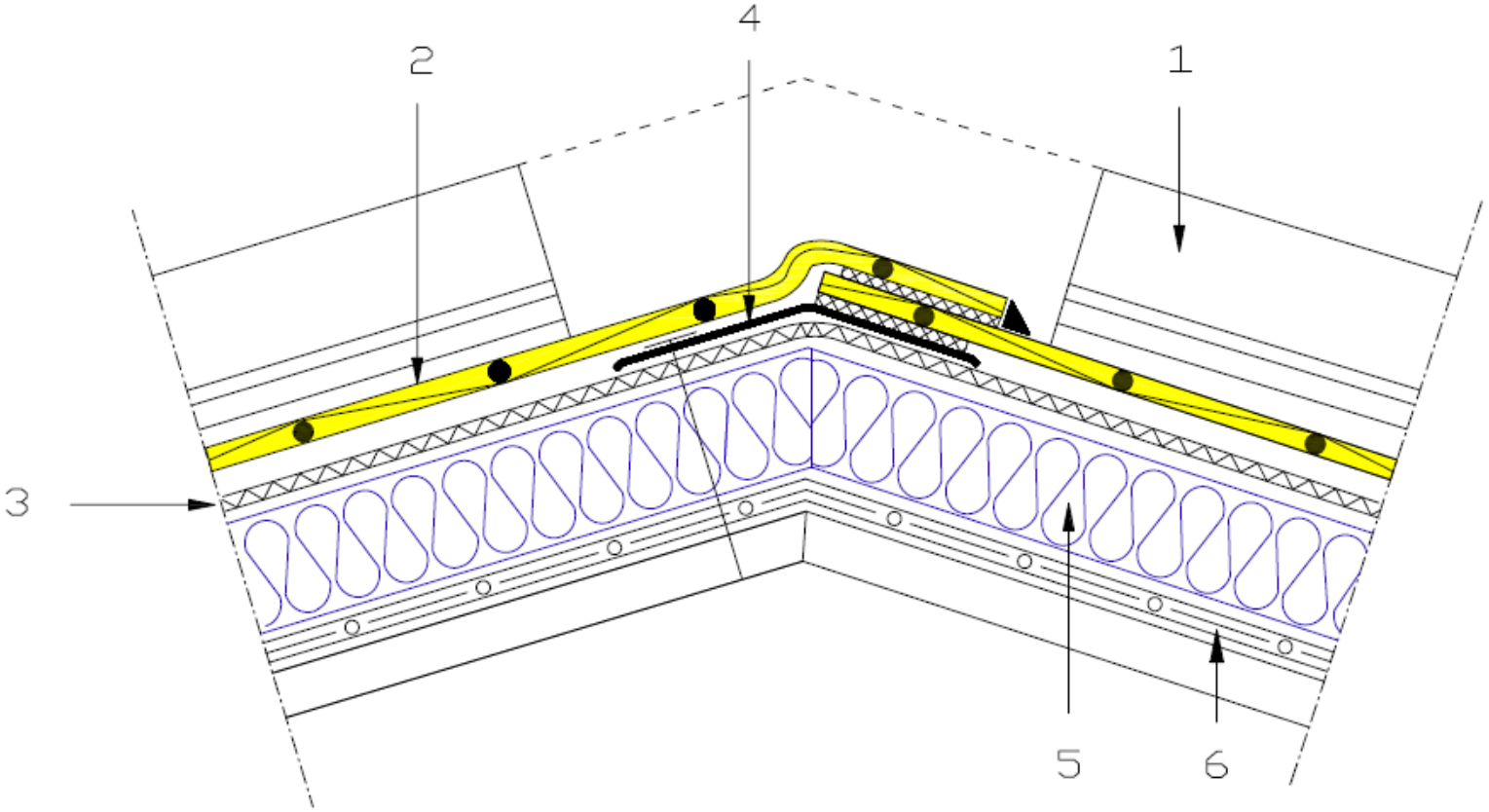
4
2
1
3
5
6